HYDRAULICKÁ TĚSNĚNÍ

HŘÍDELOVÁ TĚSNĚNÍ / STANDARDNÍ SORTIMENT GUFERA - TYP AS

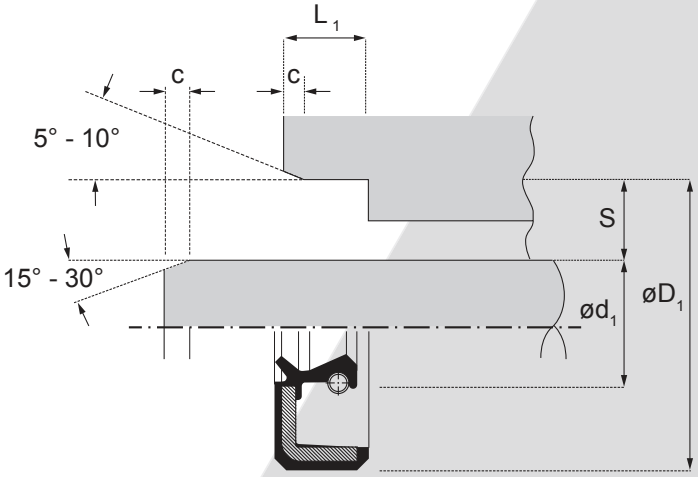

DOPORUČENÉ TECHNICKÉ PODMÍNKY

Materiál	Tlak	Teplota		Obvodová rychlost
NBR	max. 0,5 bar	-30 °C	100 °C	max. 12 m/s
FKM		-20 °C	200 °C	max. 37 m/s
HNBR		-30 °C	150 °C	max. 32 m/s
VMQ		-50 °C	200 °C	max. 37 m/s
ACM		-20 °C	150 °C	max. 23 m/s

Tyto hodnoty jsou mezní, nesmí nastat současně.

Požadavky na hřídel	
Tolerance	ISO h11
Tvrdost	min. 45 HRC
Zkosení	15°- 30°

Požadavky pro zástavbové rozměry	
Tolerance	ISO H8
Zkosení	5° - 10°

Drsnosti povrchu			
	R_a [µm]	R_z [µm]	R_{max} [µm]
Hřídel	0,2 - 0,8	1 - 5	≤ 6,3
Zástavba	1,6 - 6,3	10 - 20	≤ 25

HŘÍDELOVÉ TĚSNĚNÍ TYP AS

Splňuje požadavky normy DIN 3760.
Typ AS je jednočinné těsnění určené pro rotační pohyby hřídele. Těsnicí břit je předepnut tažnou pružinou.
Obsahuje prachovku proti náporu nečistot z vnějšku. Je vhodné pro aplikace, při kterých vzniká riziko vniknutí prachu a nečistot z vnějšího prostředí.
Toto celopryžové provedení je určeno pro širokou oblast použití v průmyslu. Zaručuje výbornou těsnost také v zástavbovém prostoru s vyšší drsností a za přítomnosti kapalin s nízkou viskozitou a plynů. Zabezpečuje dostatečnou kompenzaci rozdílné tepelné roztažnosti okolních kovů.
Rozměry od průměrů hřídele 4 mm.
Těsnění je standardně dostupné v materiálu NBR a FPM.
Ostatní materiály jsou na zakázku.

ZÁKAZNICKÉ ÚPRAVY

Nestandardní rozměry či úpravy profilu jsou možné, např. drážkování na vnějším obvodu pro snadnější montáž.

U těchto úprav může být požadováno minimální množství na zakázku.

POZNÁMKY K MONTÁŽI

Před montáží je doporučeno opatřit prostor mezi těsnicím břitem a prachovkou plastickým mazivem z důvodu zvýšení životnosti.

Viz kapitola MONTÁŽ.

Tento katalog podléhá změnové službě 05/2024