HENNLICH
TĚSNĚNÍ

# HYDRAULICKÁ TĚSNĚNÍ
# TEXTILPRYŽOVÁ TĚSNĚNÍ CARCOTEX®
# TYP CARCOTEX SP

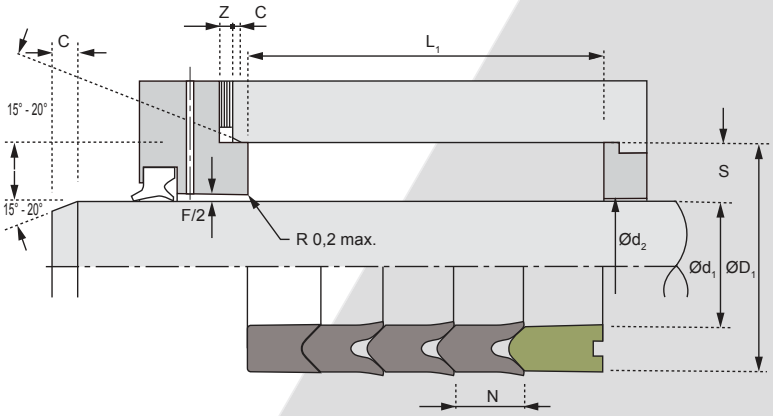

## DOPORUČENÉ TECHNICKÉ PODMÍNKY

| MAXIMÁLNÍ TLAK - TEPLOTA - RYCHLOST | | | | |
|---|---|---|---|---|
| **MATERIÁL** | **TRVALÁ TEPLOTA** [°C] | **MAXIMÁLNÍ TEPLOTA** [°C] | **v max** [m/s] | **p max** [bar] |
| NBR/bavlna (S800) | -20 až +100 | -30 až +120 | 0,7 | 630 |
| HNBR/bavlna (HT700) | - 30 až +140 | -40 až +160 | 0,7 | 630 |
| NBR/kevlar (S890*) | - 20 až +100 | -30 až +120 | 0,7 | 630 |
| NBR/bavlna/kevlar (S800K*) | - 20 až +100 | -30 až +120 | 0,7 | 630 |

Upozornění: uvedené teplotní rozsahy platí pro hydraulické kapaliny na bázi minerálních olejů. Maximální rychlost platí jen pro nízkou frekvenci zdvihů.
*Zakázkové materiály pro silně opotřebené stroje

| MAXIMÁLNÍ EXTRUZNÍ SPÁRA F [mm] | | |
|---|---|---|
| PROFIL S [mm] | p < 300 bar | p = 300 až 630 bar |
| 12,5 | 0,45 | 0,35 |
| 15 | 0,55 | 0,40 |
| 20 | 0,70 | 0,55 |
| 25 | 0,90 | 0,70 |
| 30 | 1,10 | 0,90 |

| TOLERANCE PRO ZÁSTAVBOVÉ PROSTORY | |
|---|---|
| $ød_2$ / $ød_1$ | H8 / f8 |
| $øD_1$ | H9 |
| $L_1$ | +0,30 -0,0 |

| DRSNOSTI POVRCHU | | | |
|---|---|---|---|
| | | $R_a$ µm | $R_t$ µm |
| KLUZNÉ PLOCHY | $ød_1$ | 0,1 - 0,4 | 4 max. |
| STATICKÉ PLOCHY | $øD_1$ | 1,6 max. | 10 max. |
| ČELNÍ PLOCHY | $L_1$ | 3,2 max. | 16 max. |

| DOPORUČENÍ PRO ZÁSTAVBU [mm] | | | | | | |
|---|---|---|---|---|---|---|
| PÍSTNICE | $ød_1$ | 80 až 140 | 100 až 350 | 200 až 1000 | 500 až 1500 | >1000 |
| PROFIL | S | 12,5 | 15 | 20 | 25 | 30 |
| MIN. ZKOSENÍ | C | 6,2 | 7,5 | 10 | 12,5 | 15 |
| VYMEZOV. PODLOŽKY | Z | $L_1$ x 0,12 | | | | |

## POPIS

Pístnicová těsnicí sada CARCOTEX/SP je stříškové textilpryžové těsnění pro velmi těžký provoz. Vzhledem k extrémně robustní konstrukci může toto těsnění odolávat i velkým radiálním rázům a vysokým tlakovým špičkám. Typické použití je jako pístnicové těsnění silně zatěžovaných hydraulických válců ve strojích jako jsou kovací nebo protlačovací lisy. Těsnění CARCOTEX/SP může být použito i jako pístní těsnění. Tyto aplikace ale vždy předem konzultujte. Sada se vždy skládá z:

- Jednoho celopryžového přítlačného kroužku charakteristické zelené barvy, který má optimální mechanické vlastnosti a zajišťuje pružné předpětí sady.
- Jedné nebo více masivních textilpryžových manžet průřezu V.
- Opěrného kroužku vyztuženého tkaninou z kevlarového vlákna, s extrémní odolností proti extruzi.

Těsnění CARCOTEX/SP je konstruováno do zástavby délkově seřizovatelné. Předpětí potřebné pro správnou funkci těsnicí sady CARCOTEX /SP je vytvořeno montáží do zástavbového prostoru. Vymezovacími podložkami lze předpětí podle potřeby doladit nebo případně kompenzovat opotřebení těsnění. S nárůstem tlaku jsou manžety dále aktivovány a přitlačovány na těsněné plochy, což zaručuje bezproblémovou funkci celé sady.
Sady CARCOTEX/SP jsou zpravidla dodávány dělené (SPLIT), což výrazně usnadňuje a urychluje výměnu těsnění, zkracuje dobu odstávky stroje a tím podstatně snižuje náklady na opravu.
Na přání může být na vnitřní (dynamický) průměr aplikován povlak CARCOFLON, který sníží tření a potlačí stick-slip efekt v počáteční fázi, dále omezuje přilepení těsnění ke kovovým plochám při skladování v zamontovaném stavu v období od montáže do zprovoznění zařízení. Kód materiálu se pak mění na S820 resp. HT720.
Těsnění CARCOTEX se vyrábí vždy na objednávku, čímž jsou vyloučené negativní vlivy dlouhodobého skladování.

## MONTÁŽ

Těsnicí sady CARCOTEX/SP se používají do zástavby seřizovatelné délky. Výhodou seřizovatelné zástavby je skutečnost, že sadu lze při začínajícím opotřebení (zvýšeném průsaku) vícekrát axiálně dotahovat. Pro tuto variantu je doporučeno použití několika vymezovacích podložek celkové délky Z = $L_1$ x 0,12.

Tento katalog podléhá změnové službě 05/2024

# HYDRAULICKÁ TĚSNĚNÍ
# TEXTILPRYŽOVÁ TĚSNĚNÍ CARCOTEX®
# TYP CARCOTEX SP

Doporučené složení CARCOTEX/UN/ROS je 1+3+1 (3 vložené V manžety) až 1+4+1. Větší počet vložených manžet než 4 nedoporučujeme, dochází ke zvýšení tření. Menší počet může zvyšovat průsak, zejména u dělené verze. Obrobením přítlačného kroužku je možné dodat sadu pro délku zástavby v rozmezí $L_{1min}$ až $L_{1max}$ (viz tabulka).
Každá dodaná sada CARCOTEX/SP je připravena k montáži bez dalších úprav a je k ní přiložen protokol s doporučenou délkou zástavby pro každou sadu, aby se předešlo nadměrnému stlačení sady s následným rychlým opotřebením. Pro správnou funkci těsnění je nutné dodržet doporučené zásady montáže stříškových těsnicích sad (v úvodní kapitole obecné konstrukční údaje).

| S (mm) | **Rozmezí délky zástavby $L_1$** (mm) | | | | | | N |
|---|---|---|---|---|---|---|---|
| | 1+2+1 | | 1+3+1 | | 1+4+1 | | |
| | $L_{1min}$ | $L_{1max}$ | $L_{1min}$ | $L_{1max}$ | $L_{1min}$ | $L_{1max}$ | |
| 12,5 | 65 | 85 | 85 | 105 | 105 | 125 | 20 |
| 15 | 80 | 100 | 100 | 125 | 125 | 150 | 25 |
| 20 | 90 | 125 | 125 | 155 | 155 | 185 | 30 |
| 25 | 125 | 165 | 165 | 205 | 205 | 245 | 40 |
| 30 | 130 | 175 | 175 | 220 | 220 | 265 | 45 |

**Příklad objednávky:**

CARCOTEX/SP/(SPLIT)/S800 – 900 x 950 x 200 (1+3+1)

- Složení sady
- Jmenovitý rozměr zástavby
- Materiál
- Požadavek dělené verze
- Typ těsnění


o.z. TĚSNĚNÍ, HENNLICH s.r.o. | tel.: 416 711 444 | e-mail: tesneni@hennlich.cz | www.hennlich.cz/tesneni